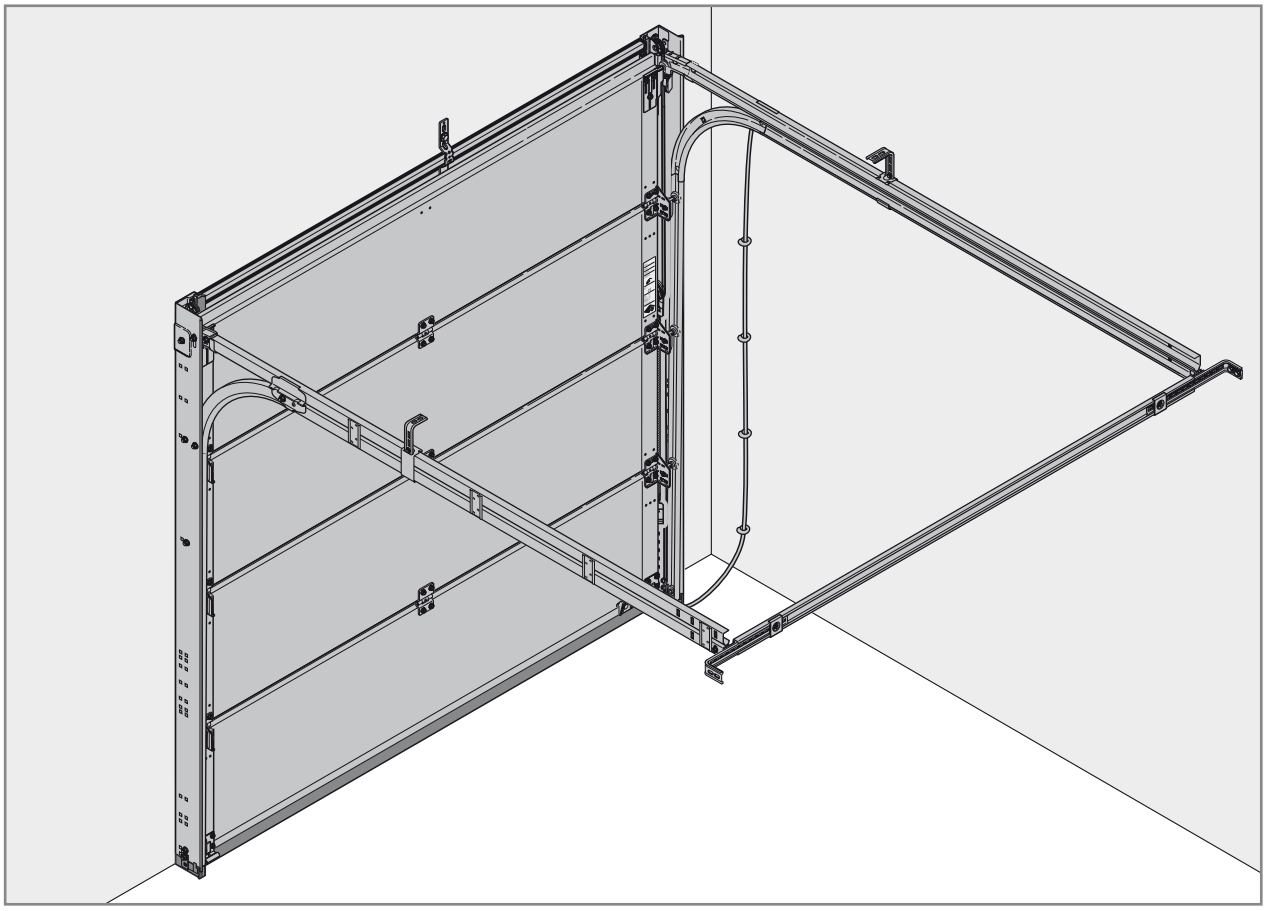

3 052 531 RE / (St. 08.2010) 08.2010

DE

Anleitung für Montage, Betrieb, Wartung und Demontage

Sectionaltore für Garage Baureihe 40

EN

Instructions for Fitting, Operating, Maintenance and Dismantling

Series 40 Sectional Garage Doors

FR

Notice de montage, d'utilisation, d'entretien et de démontage

Porte sectionnelle de garage série 40

ES

Instrucciones para el montaje, funcionamiento, mantenimiento y desmontaje

Puertas seccionales de garaje de la serie 40

RU

Руководство по монтажу, эксплуатации, техобслуживанию и демонтажу

Секционные ворота для гаража строительной серии 40

+

NL NEDERLANDS	NO NORSK	ET EESTI
IT ITALIANO	SV SVENSKA	LV LATVIEŠU VALODA
PT PORTUGUÊS	FI SUOMI	HR HRVATSKI
PL POLSKI	DA DANSK	SR SRPSKI
HU MAGYAR	SL SLOVENSKY	EL ΕΛΛΗΝΙΚΑ
CS ČESKY	TR TÜRKÇE	RO ROMÂNĂ
SK SLOVENSKO	LT LIETUVIŲ KALBA	BG БЪЛГАРСКИ

DEUTSCH 3
ENGLISH 7
FRANÇAIS 11
ESPAÑOL. 15
РУССКИЙ 19
NEDERLANDS. 23
ITALIANO 27
PORTUGUÊS. 31
POLSKI 35
MAGYAR 39
ČESKY 43
SLOVENSKO 47
NORSK. 51
SVENSKA. 55
SUOMI 59
DANSK. 63
SLOVENSKY 67
TÜRKÇE 71
LIETUVIŲ KALBA 75
EESTI 79
LATVIEŠU VALODA. 83
HRVATSKI 87
SRPSKI 91
ΕΛΛΗΝΙΚΑ. 95
ROMÂNĂ 99
БЪЛГАРСКИ 103

. 107

Съдържание

1 За настоящата инструкция.....103
1.1 Използвани предупреждения.....103
2 ⚠ Указания за безопасност.....103
2.1 Употреба по предназначение.....103
2.2 Общи указания за безопасност.....103
2.3 Условия на околната среда.....104
3 Монтаж.....104
3.1 Натягане на пружините.....104
4 Експлоатация.....104
4.1 Обслужване на вратата.....104
4.2 Заключване и отключване.....105
5 Почистване и поддръжка.....105
6 Контрол и поддръжка.....105
6.1 Дейности по инспекцията и поддръжката.....105
7 Неизправности и отстраняване на повреди.....106
7.1 Боядисване.....106
8 Демонтаж.....106

.....107

Предаването и размножаването на този документ, използването и оповестяването на неговото съдържание са забранени, освен ако не е налице изрично разрешение за това. Нарушаването на тази забрана поражда задължение за обезщетение. Всички права за регистрация на патент, полезен модел или промишлен дизайн са запазени. Правото за нанасяне на промени се запазва.

Уважаеми клиенти,

Радваме се, че сте избрали продукт от нашия асортимент.

1 За настоящата инструкция

Тази инструкция е разделена на текстова част и част с фигури. Частта с фигурите ще откриете веднага след текстовата част.

Тази инструкция е **оригинална инструкция** по смисъла на Директивата на ЕО 2006/42/ЕО. Прочетете и вземете под внимание настоящата инструкция. Тя съдържа важна информация за продукта. Обърнете особено внимание на всички указания за безопасност и предупреждения.

Съхранявайте грижливо настоящата инструкция!

1.1 Използвани предупреждения

⚠ Общоприетият символ за предупреждение обозначава опасност, която може да доведе до **телесни наранявания** или **смърт**. В текстовата част общоприетият символ за предупреждение се използва заедно с описаните по-долу степени на предупреждение. В частта с фигурите допълнително указание препраща към разясненията в текстовата част.

⚠ ПРЕДУПРЕЖДЕНИЕ
Обозначава опасност, която може да доведе до смърт или тежки телесни наранявания.
ВНИМАНИЕ
Обозначава опасност, която може да доведе до **повреждане** или унищожаване **на продукта**.

2 ⚠ Указания за безопасност

2.1 Употреба по предназначение

Тази гаражна врата е конструирана и предвидена само за частно ползване.

Не се допуска продължително използване.

2.2 Общи указания за безопасност

- Монтажът, поддръжката, ремонтът и демонтажът на секционните гаражни врати, серия 40, трябва да се извършват само от вещи лица (компетентни лица съгласно EN 12635).
- При смущения във функциите на вратата (трудно движение или други неизправности) веднага възложете инспекцията/ремонта на вещо лице.
- Компетентното лице трябва да следи за спазването на валидните национални разпоредби относно безопасността на труда.
- Преди вратата да бъде пусната в експлоатация трябва да се провери дали тя е в безупречно състояние от механична гледна точка, както и дали е в равновесие, така че да може да се обслужва лесно и в ръчен режим (EN 12604).
- Областта на приложение на секционните врати от серия 40 се регламентира от нормата EN 13241-1.

- По време на монтажа на вратата имайте предвид възможните опасности по смисъла на EN 12604 и EN 12453.

2.3 Условия на околната среда

ВНИМАНИЕ

Повреда вследствие на температурни разлики

Вследствие на разликата в температурите от вътрешната и външната страна на вратата може да се стигне до огъване на нейните елементи (биметален ефект). В такъв случай е възможно при задвижване на вратата да възникнат повреди.

▶ Спазвайте работните условия.

Вратата е пригодена за следните условия на работа:

Температура:

- Външна страна -40 °C до +60 °C
- Вътрешна страна -20 °C до +60 °C

Относителна влажност на въздуха: 20% до 90%

3 Монтаж

⚠ ПРЕДУПРЕЖДЕНИЕ

Опасност от наранявания при извършване на конструктивни промени по вратата

При изменение или отстраняване на функционални елементи на вратата могат да бъдат изведени от експлоатация важни защитни механизми. Това от своя страна може да доведе до неконтролирани задвижвания на вратата и притискане на хора и предмети.

▶ Не променяйте или отстранявайте функционални елементи на вратата.

▶ Не монтирайте допълнителни детайли на други производители. Разтегателните пружини са прецизно съгласувани с теглото на платното. Допълнителни елементи могат да претоварят пружините.

▶ При монтиране на задвижване следвайте инструкциите на производителя на вратата и на задвижването. Използвайте винаги оригинални свързващи елементи на производителя на вратата!

Отворът за вратата и подът на сградата трябва да са завършени преди монтирането на самата врата.

По време на монтажа обърнете внимание на следното:

- Създайте надеждна връзка със сградата.
- Проверете дали доставените материали за фиксиране са годни за строителния материал, от който са изградени стените.
- Монтирайте съоръжението към носеща стена на сградата само с разрешението на специалиста по статика.
- Погрижете се за осигуряването на добро оттичане навън на водата в областта на подовото уплътнение и частите на касата, в противен случай има риск от корозия. (виж монтажните данни)
- Погрижете се за достатъчно добро съхнене, респ. вентилация на сградата, в противен случай има риск от корозия.
- Преди извършването на работи по направата на мазилката и бояджийски работи вратата трябва непременно да бъде ефективно защитена, тъй като пръските от строителен разтвор, цимент, гипс, боя и др. могат да доведат до нарушения на повърхността ѝ.
- Защитете вратата от агресивни и разяждащи средства, като напр. реакции със селитра от тухли или мазилка, киселини, основи, сол срещу заледяване, бои или уплътняващи материали с агресивно действие, в противен случай има риск от корозия.

▶ **За лесен и безопасен монтаж следвайте внимателно работните стъпки, посочени в частта с фигурите.**

3.1 Натягане на пружините

⚠ ПРЕДУПРЕЖДЕНИЕ

Опасност от наранявания вследствие на силно натегнатите пружини

Пружините са под голямо напрежение и при необезопасено натягане могат да освободят голяма сила.

▶ При извършване на настройки по разтегателните пружини обезопасявайте платното на вратата срещу неконтролирани движения.

При правилно натягане на пружините в хода на вратата ще се забелязва лека тенденция за повдигане нагоре.

▶ Проверявайте, респ. регулирайте, степента на натягане на пружините при провеждането на всяка техническа поддръжка.

▶ **Преди да задействате вратата за първи път я проверете съгласно точка** *Контрол и поддръжка***!**

4 Експлоатация

4.1 Обслужване на вратата

⚠ ПРЕДУПРЕЖДЕНИЕ

Опасност от наранявания при движение на вратата

Секционната врата се отваря вертикално нагоре, при това могат да бъдат притиснати хора или предмети.

▶ Уверете се, че при затваряне на врата в светлия ѝ отвор не се намират лица, особено деца, или предмети.

▶ Поддържайте отвора на вратата винаги свободен.

▶ Не задвижвайте вратата при наличие на силен вятър.

Обслужването на вратата трябва да се извършва от **запознати** лица. Когато е монтирана и тествана компетентно, секционната врата се движи безпрепятствено и се обслужва лесно.

4.1.1 Ръчно задвижвани врати

⚠ ПРЕДУПРЕЖДЕНИЕ

Опасност от наранявания при некомпетентно обслужване

При некомпетентно обслужване на вратата могат да бъдат притиснати хора или премети.

- ▶ Отваряйте и затваряйте вратата само с доставените елементи за управление (контролирано, равномерно движение).
- ▶ При затваряне следете за това, блокировката да се задейства.

4.1.2 Автоматично задвижвани врати

При автоматизирането на секционна врата спазвайте специалните указания за безопасност. Попитайте за тях Вашия доставчик.

4.2 Заключване и отключване

Затворената посредством дръжката врата не е заключена. За заключване или отключване използвайте ключ или обезопасителен лост.

Отвън:

- ▶ завъртете ключа на 360°
  отключване: завъртете наляво
  заключване: завъртете надясно

Отвътре:

- ▶ избутайте обезопасителния лост
  отключване: избутайте нагоре
  заключване: избутайте надолу

5 Почистване и поддръжка

ВНИМАНИЕ

Драскотини по остъклениятa вследствие на неправилно почистване

Усиленото търкане на стъклата води до появата на драскотини.

- ▶ Най-напред старателно изплаквайте праха и замърсяванията с вода. При необходимост след това почиствайте само с вода, ph-неутрален домакински препарат и мека, чиста кърпа.

За почистване и поддържане е достатъчна чиста вода. При по-упорити замърсявания можете да използвате топла вода и неутрален почистващ препарат, който не надрасква повърхностите (домакински препарат, pH-стойност 7). За запазване качествата на повърхността е необходимо редовно **почистване, минимум на всеки 3 месеца** (външна срана на вратата, уплътнения). Областта на плъзгане зад страничните уплътнения трябва да се поддържа перманентно чиста и хлъзгава.

Най-различни влияния на околната среда (напр. морски климат, киселини, сол срещу заледяване, вредни емисии във въздуха, повреди по лаковото покритие) могат да наложат нанасяне на последващи защитни бои (виж *Боядисване* на страница 106).

6 Контрол и поддръжка

6.1 Дейности по инспекцията и поддръжката

⚠ ПРЕДУПРЕЖДЕНИЕ

Опасност от наранявания вследствие на повредени защитни механизми

При нередовно провеждане на контрол и поддръжка е възможно да се окаже, че важни защитни механизми не работят или са повредени.

- ▶ Предоставяйте съоръжението за редовен контрол и поддръжка от компетентен персонал.

Следните работи по инспекцията и поддръжката трябва да се проведат от вещо лице, съгласно тази инструкция, преди първото пускане в експлоатация, както и минимум веднъж годишно (при над 50 задвижвания на вратата дневно - на всеки 6 месеца).

6.1.1 Носещи елементи

⚠ ПРЕДУПРЕЖДЕНИЕ

Опасност от наранявания вследствие на силно натегнатите въжета

Въжетата са под голямо напрежение. Дефектните въжета могат да причинят тежки наранявания.

- ▶ Преди всяко подменяне на дефектни въжета подсигурявайте платното на вратата срещу неконтролирани движения.
- ▶ Подменяйте дефектните въжета изключително предпазливо.

- ▶ Проверете носещите елементи (въжета, пружини, обкови, окачвания) и обезопасителните механизми за счупвания и наранявания, заменете дефектните елементи с нови.

6.1.2 Балансиране на теглото

⚠ ПРЕДУПРЕЖДЕНИЕ

Опасност от наранявания вследствие на неконтролирано спускане на вратата

В случай че балансирането на теглото не е регулирано коректно, вратата може да се спусне неконтролирано и да притисне евентуално намиращите се отдолу хора или предмети.

- ▶ Натегнете допълнително разтегателните пружини.

Силно натегнати пружини

Пружините са под голямо напрежение и при необезопасено натягане могат да освободят голяма сила.

- ▶ При извършване на настройки по разтегателните пружини обезопасявайте платното на вратата срещу неконтролирани движения.

Контролирайте балансирането на теглото на платното:

- ▶ Отворете ръчно вратата до половината.
  Вратата трябва да се задържи в тази позиция.

Ако вратата спада явно надолу:

- ▶ Натегнете разтегателните пружини.

6.1.3 Точки на фиксиране

- ▶ Проверете всички точки на закрепване по вратата, както и между вратата и стената и ако се налага, ги затегнете.

6.1.4 Ходови ролки и релси

При затворена врата направляващите ролки трябва да се въртят лесно.

- ▶ При необходимост ги настройте допълнително. Обърнете внимание на указанията за монтаж на задвижванията, тъй като в тях се посочват специфичните настройки на направляващите ролки.
- ▶ Ако е необходимо, почистете ходовите релси, **не ги смазвайте!**

6.1.5 Шарнири и държачи за ролките

- ▶ Смажете шарнирите и държачите за ролките.

6.1.6 Патрон

ВНИМАНИЕ

Повреждане на патрона вследствие употреба на неподходящи средства за почистване

Патроните не трябва да се почистват със средства, съдържащи масло, или да се омасляват.

- ▶ Използвайте само специалните средства за поддръжка, които се предлагат в специализираните магазини.
- ▶ Не използвайте масло или графит.

6.1.7 Уплътнения

- ▶ Проверете уплътненията за наранявания и деформации, ако се налага, ги заменете.

7 Неизправности и отстраняване на повреди

⚠ ПРЕДУПРЕЖДЕНИЕ

Опасност от наранявания вследствие на неконтролирани движения на вратата

При наличие на неизправности може да се стигне до неконтролирани движения на вратата, които да наранят хора или да притиснат предмети.

- ▶ В случай че вратата откаже (стане трудно подвижна или се появят други смущения във функцията), инспекцията/ремонтът й трябва да се възложи незабавно на вещо лице.

7.1 Боядисване

Платното е снабдено с полиестерно основно покритие. В случай че желаете да пребоядисате вратата в друг цвят, при необходимост от боядисване с цел обновяване или нанасяне на допълнително(и) защитно(и) покритие(я):

- шлифовайте леко повърхността с фина шкурка (мин. 180)
- почистете с вода, подсушете, обезмаслете
- нанесете стандартен лак на основата на синтетична смола за външно приложение

Тъмните цветове трябва да се избягват при двустенните и термично разделените врати .

Спазвайте указанията на производителя на лака!

8 Демонтаж

Вратата се демонтира чрез изпълнение в обратна последователност на стъпките за монтажа, посочени в настоящата инструкция.

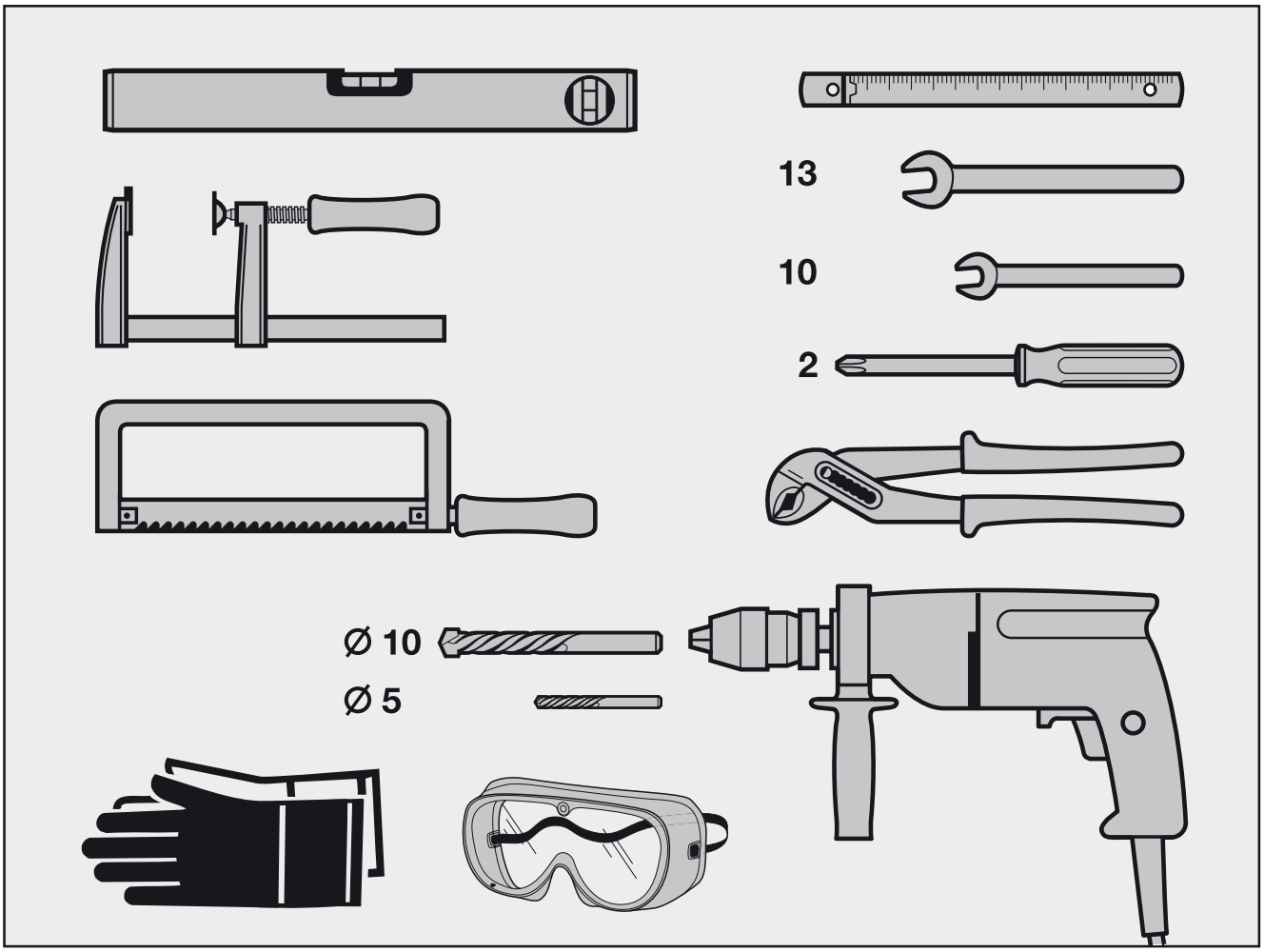
13
10
2
Ø 10
Ø 5

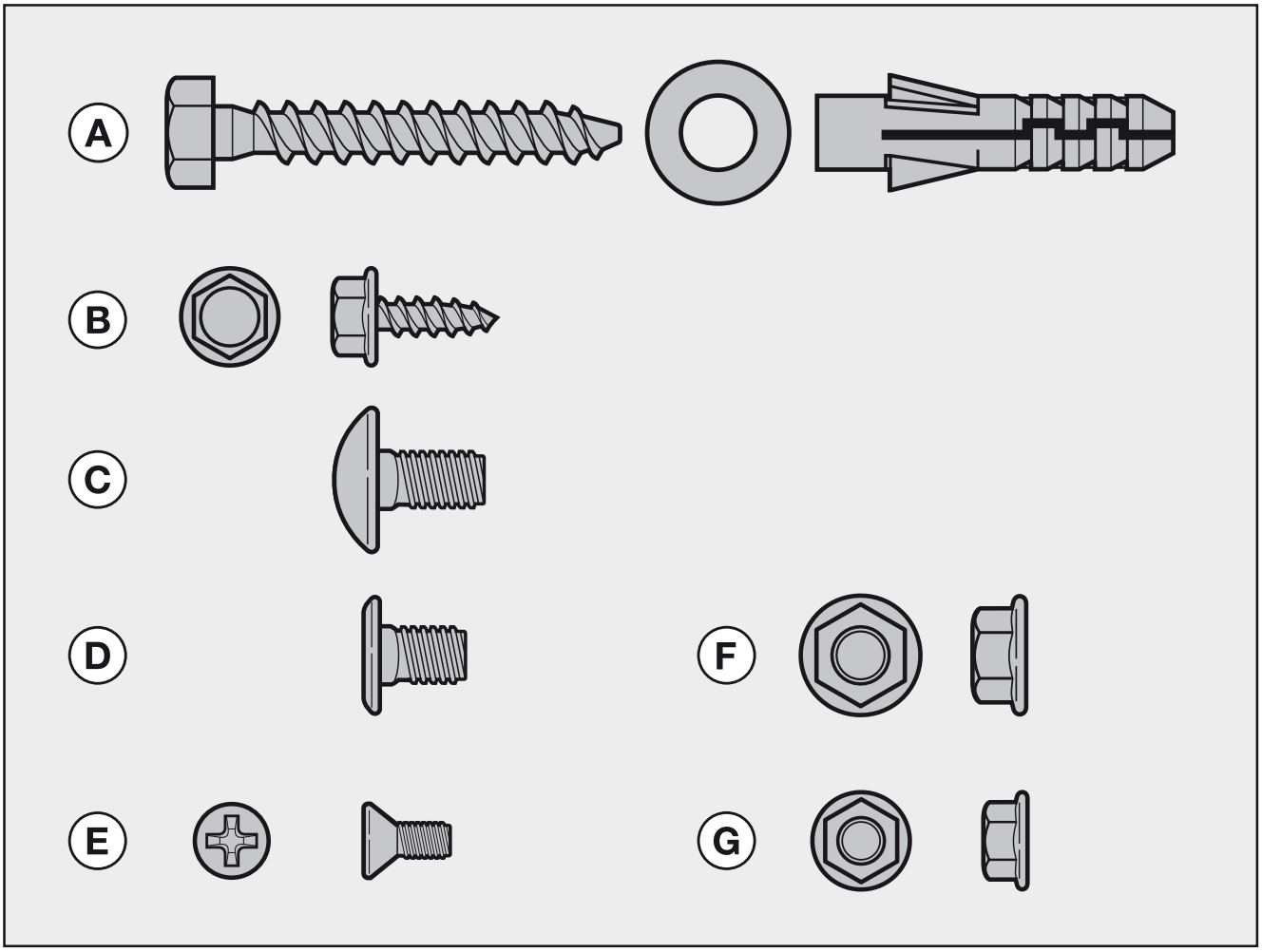
A
B
C
D
E
F
G

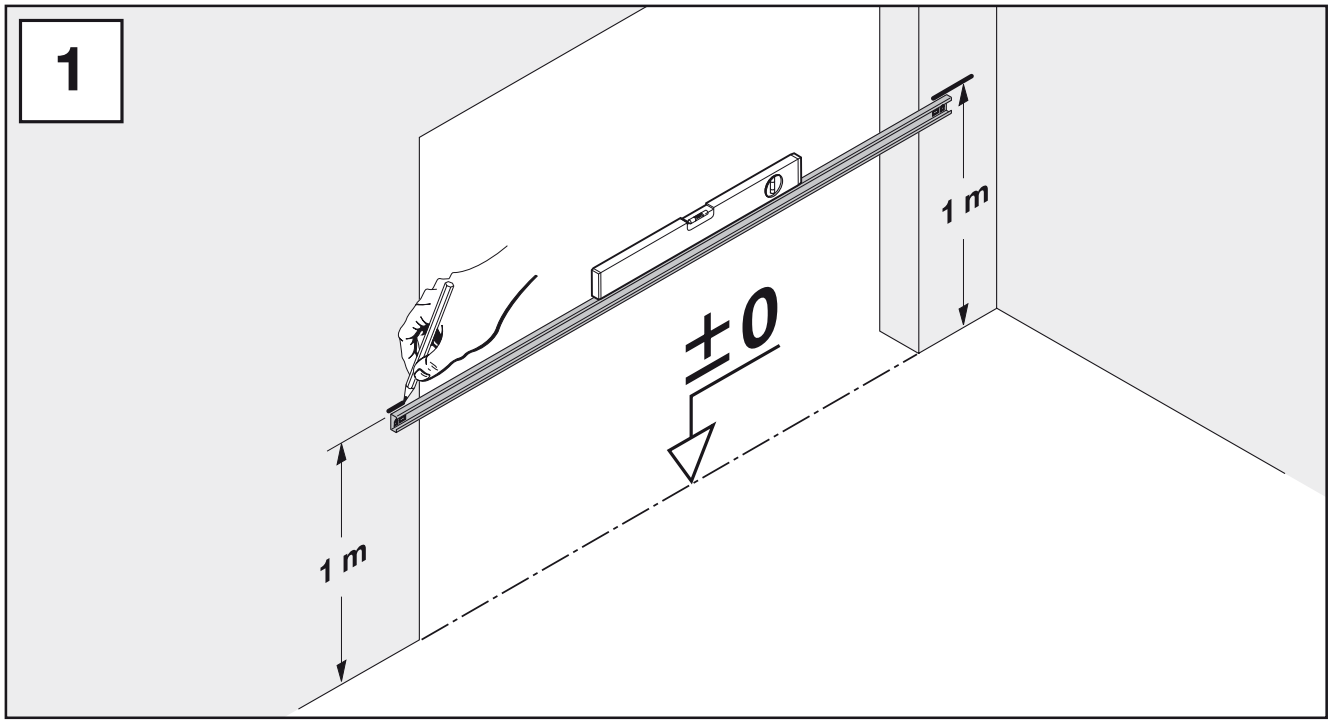
1
1 m
±0
1 m

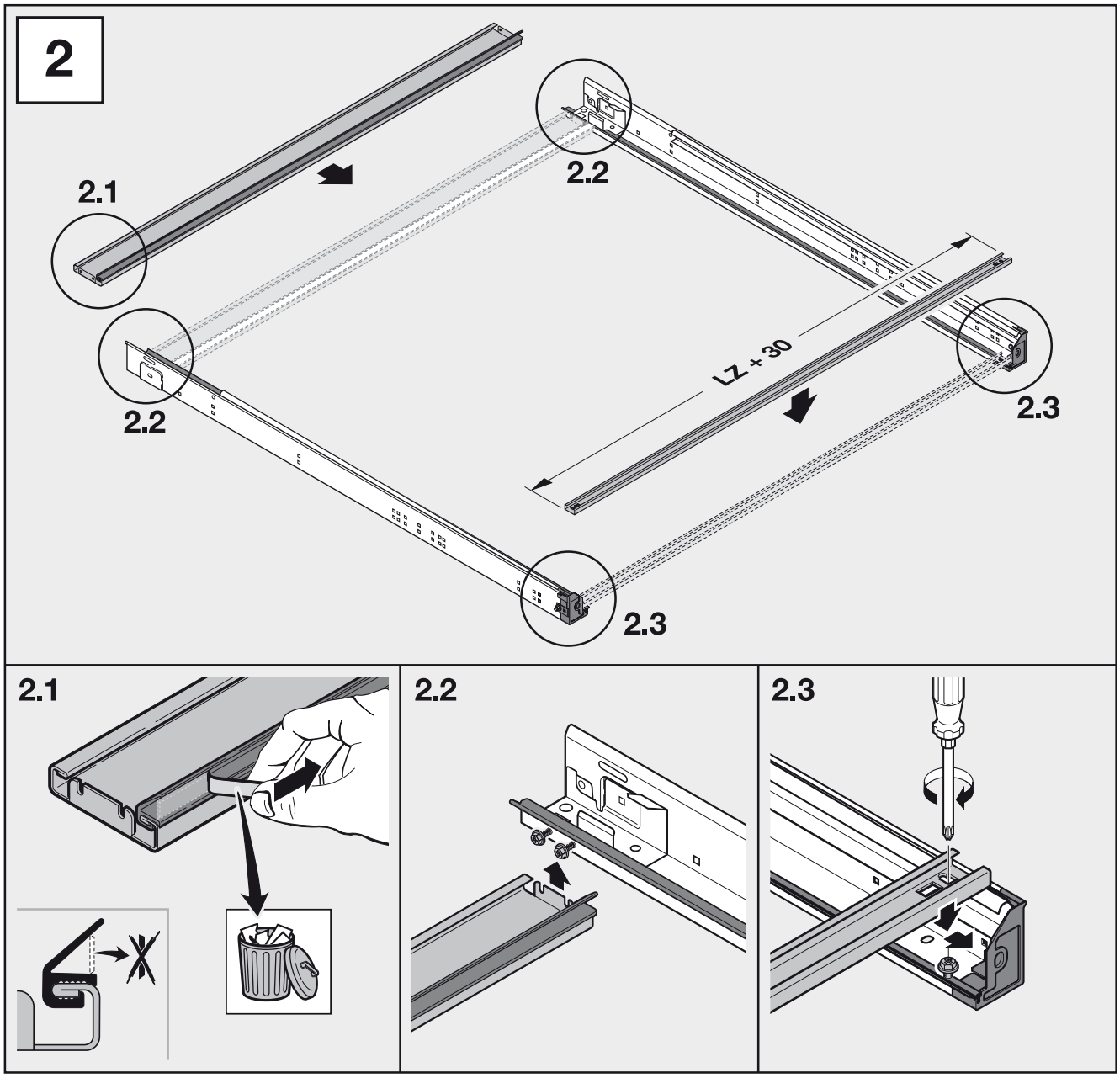
2
2.1
2.2
2.2
LZ + 30
2.3
2.3
2.1
2.2
2.3

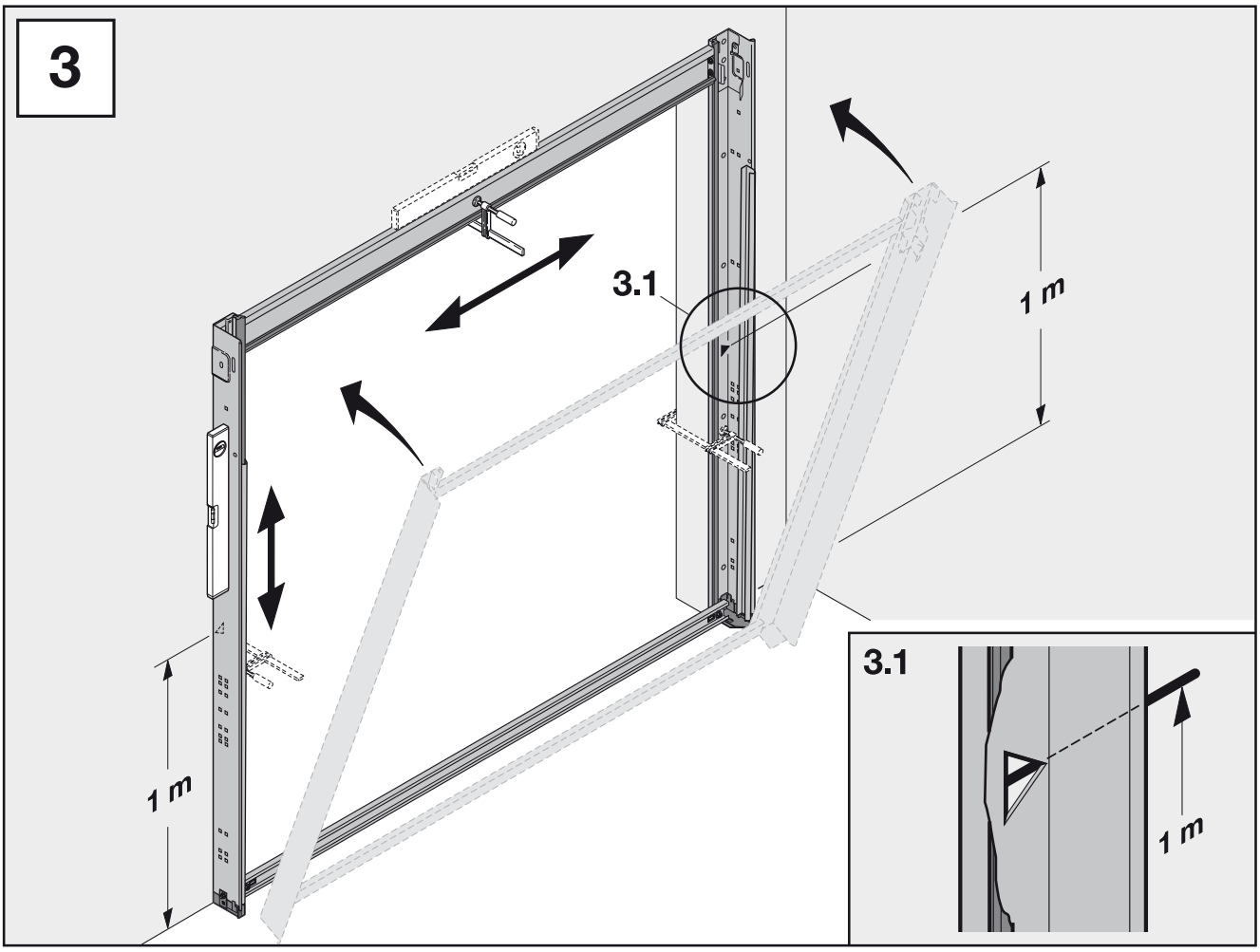
3
3.1
1 m
1 m
3.1
1 m

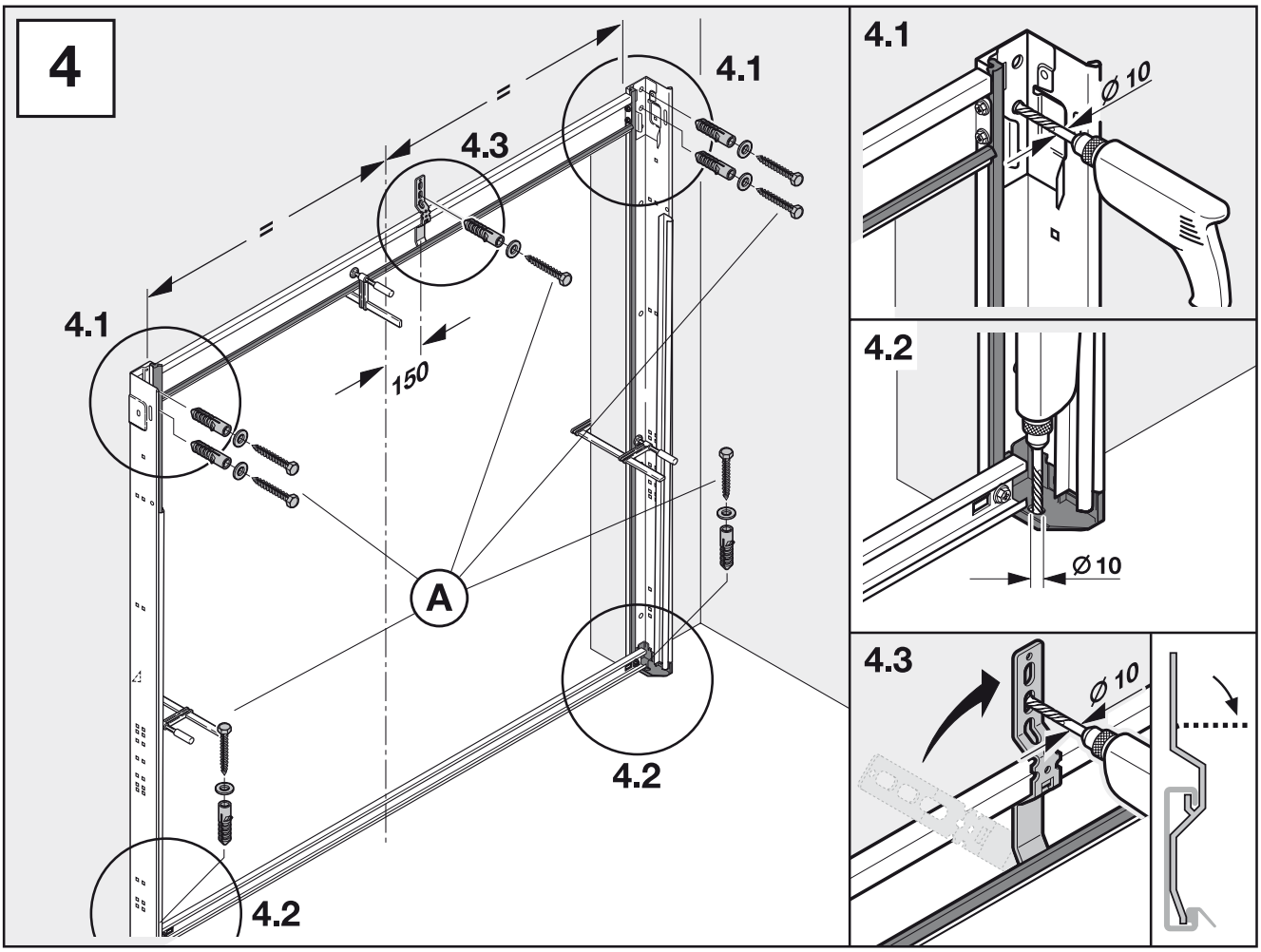
4
4.1
4.3
=
=
4.1
150
A
4.2
4.2
4.1
Ø 10
4.2
Ø 10
4.3
Ø 10

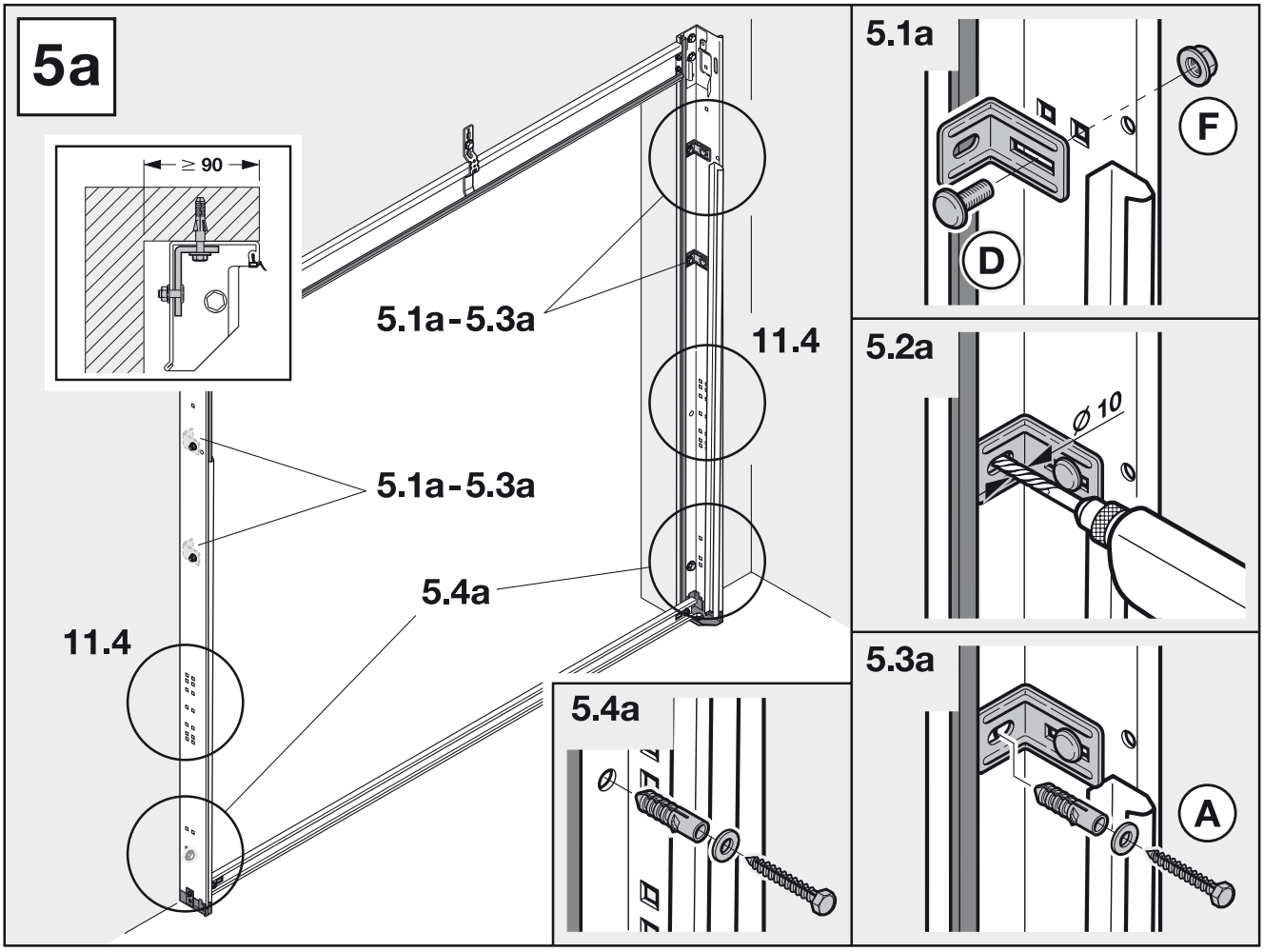
5a
≥ 90
5.1a-5.3a
11.4
5.1a-5.3a
5.4a
11.4
5.4a
5.1a
F
D
5.2a
Ø 10
5.3a
A

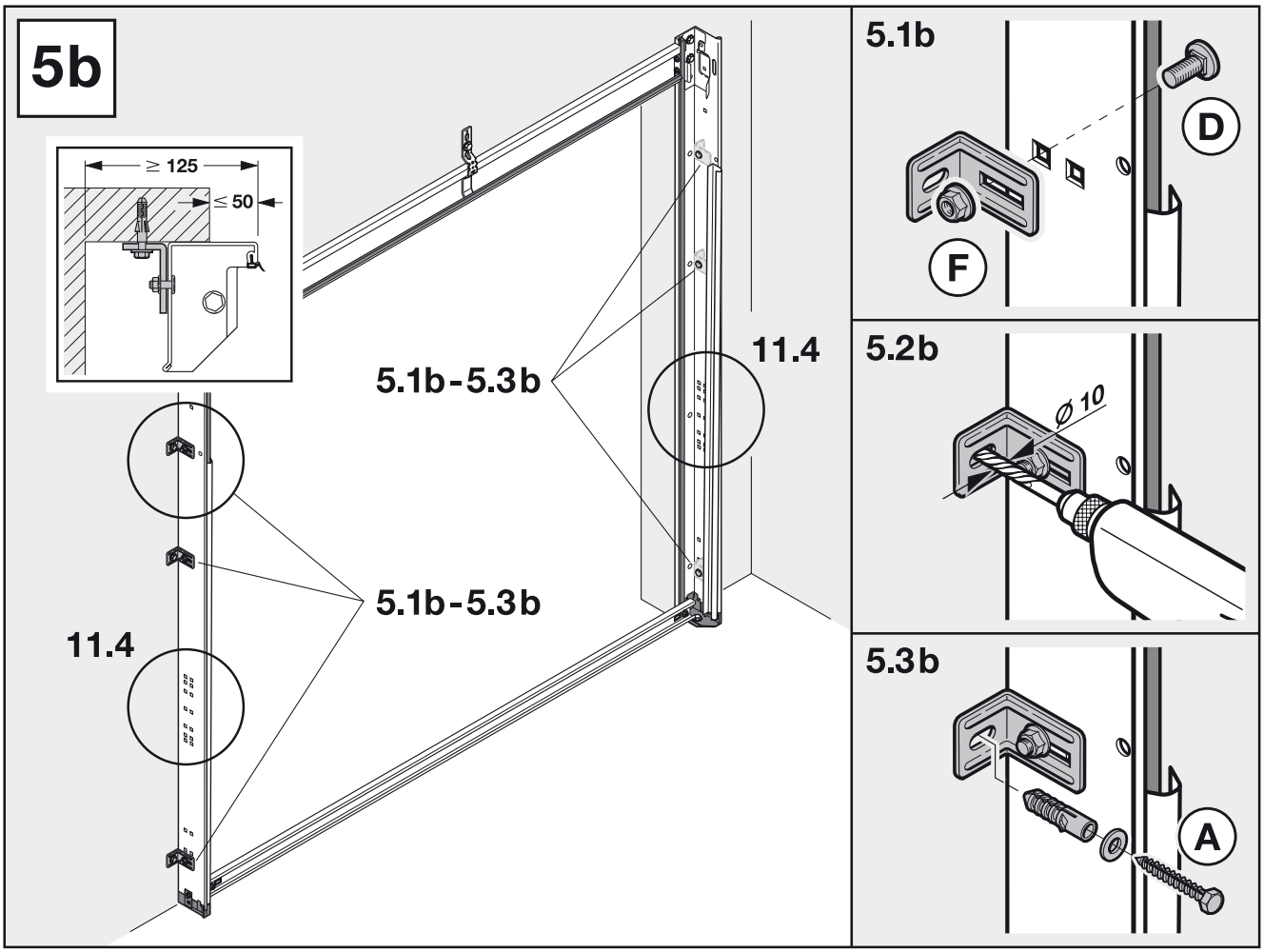
5b
≥ 125
≤ 50
5.1b-5.3b
11.4
5.1b-5.3b
11.4
5.1b
D
F
5.2b
Ø 10
5.3b
A

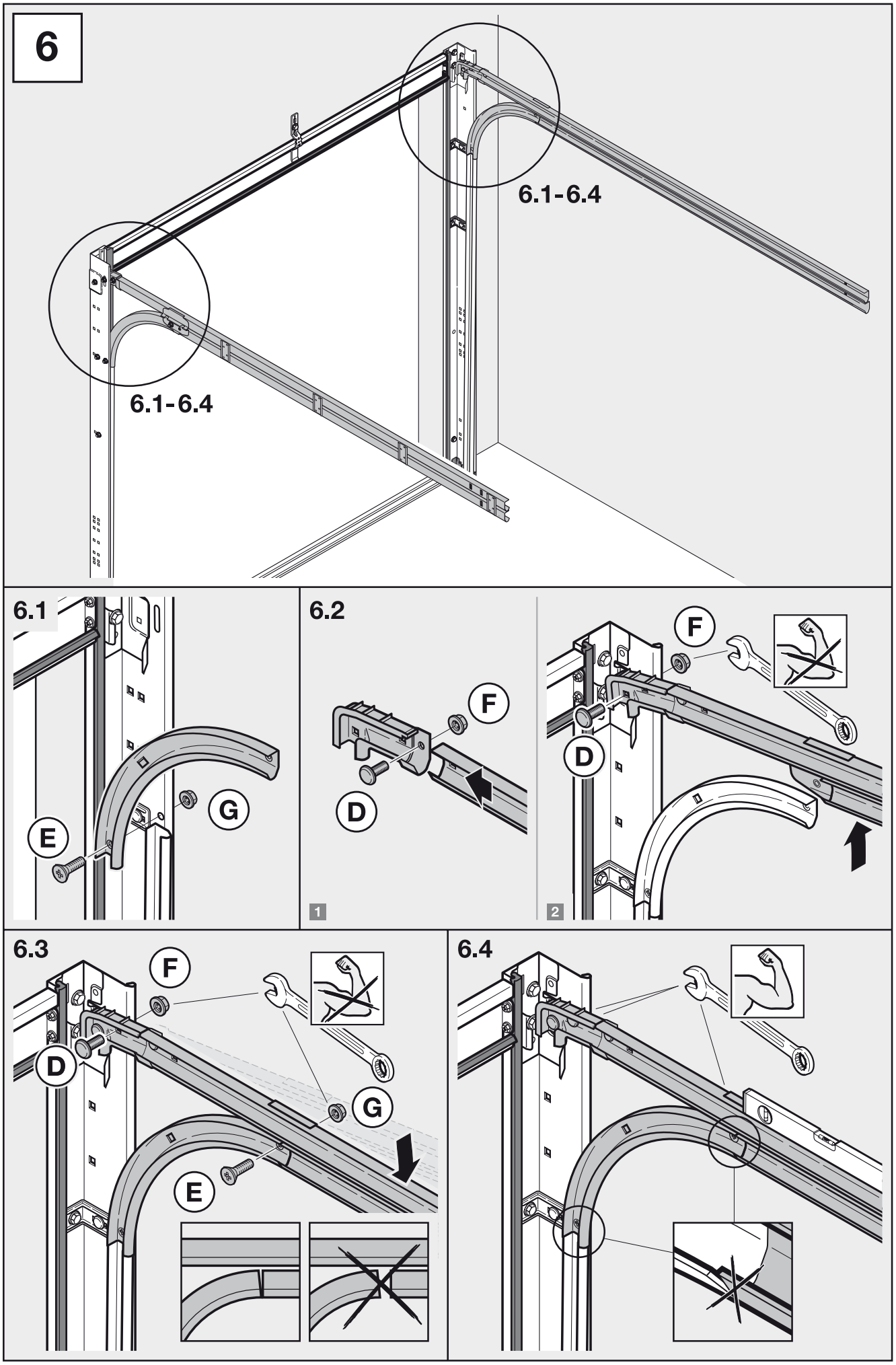
6
6.1-6.4
6.1-6.4
6.1
E
G
6.2
F
D
1
F
D
2
6.3
F
D
G
E
6.4

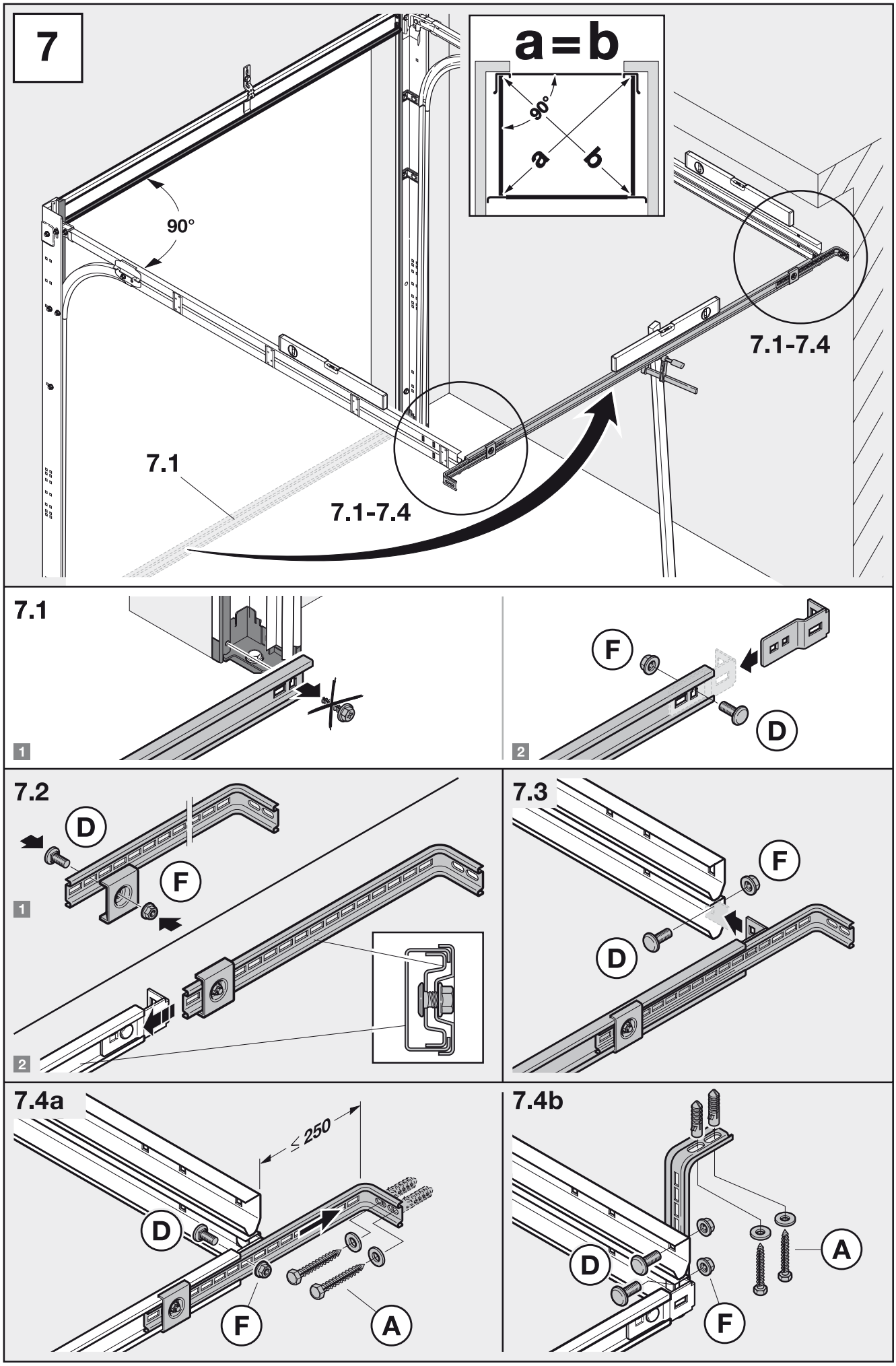
7
a=b
90°
a
b
90°
7.1-7.4
7.1
7.1-7.4
7.1
1
F
D
2
7.2
D
F
1
2
7.3
F
D
7.4a
≤ 250
D
F
A
7.4b
D
A
F

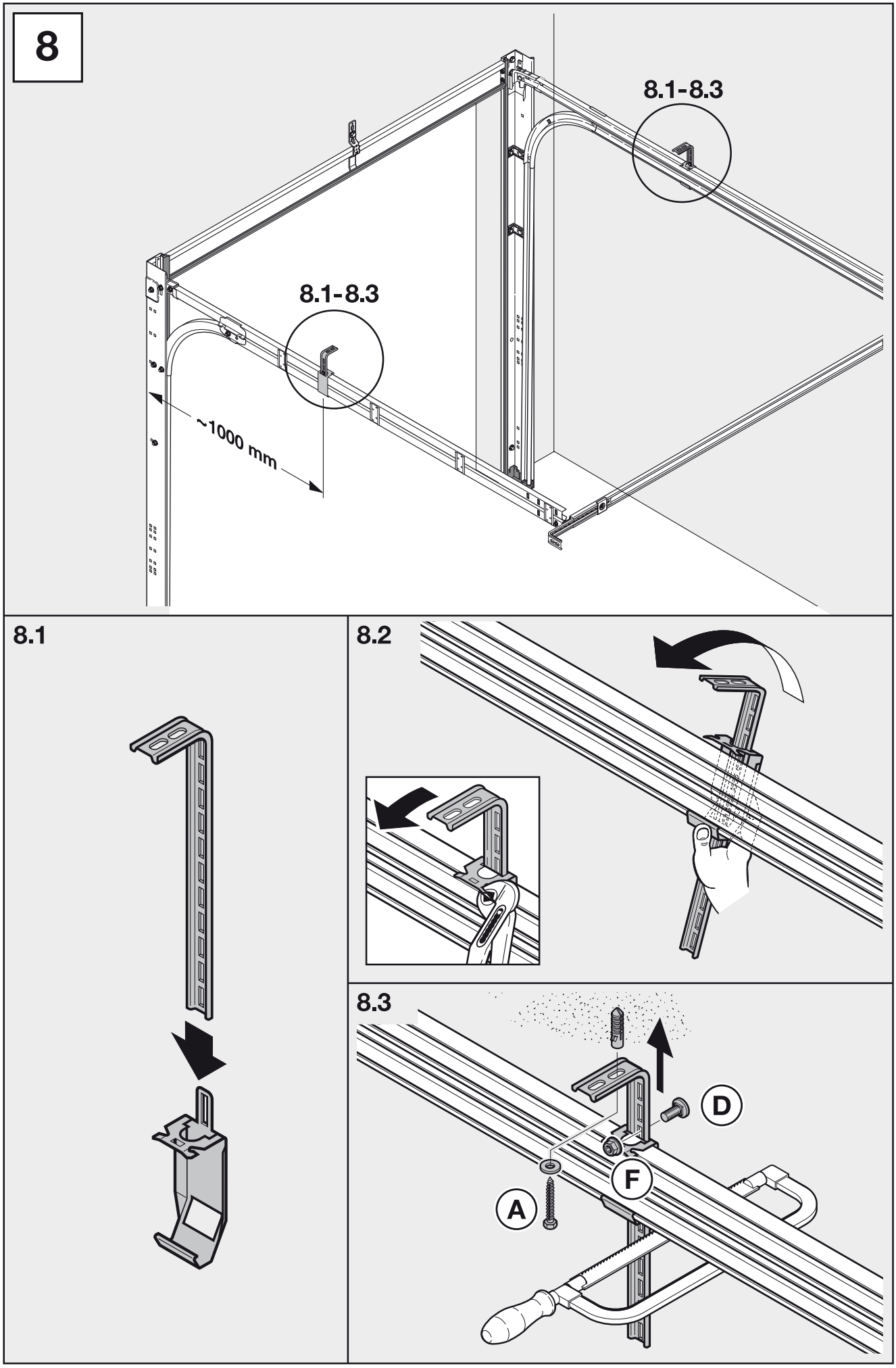
8
8.1-8.3
8.1-8.3
~1000 mm
8.1
8.2
8.3
D
F
A

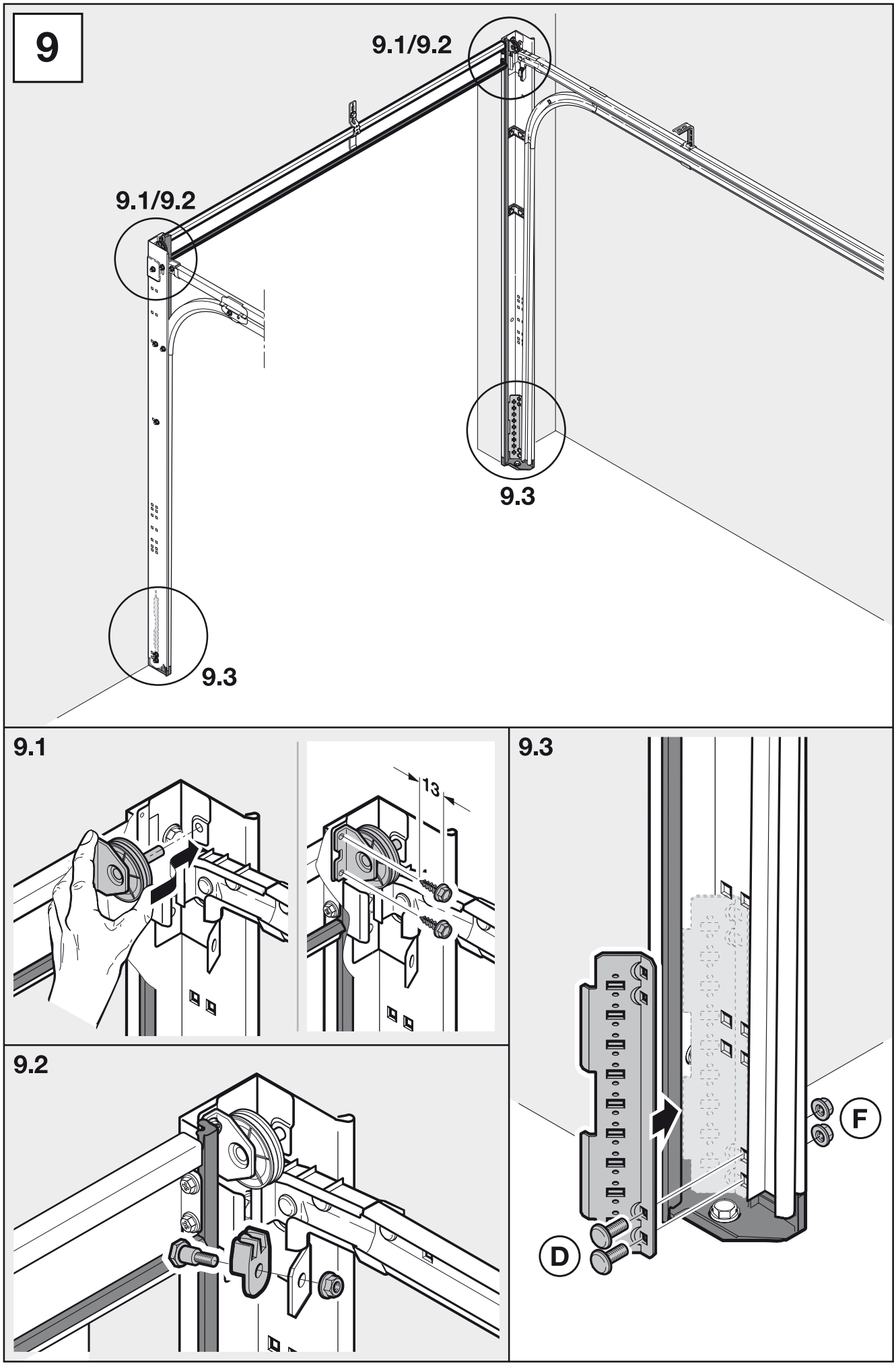
9
9.1/9.2
9.1/9.2
9.3
9.3
9.1
13
9.2
9.3
F
D

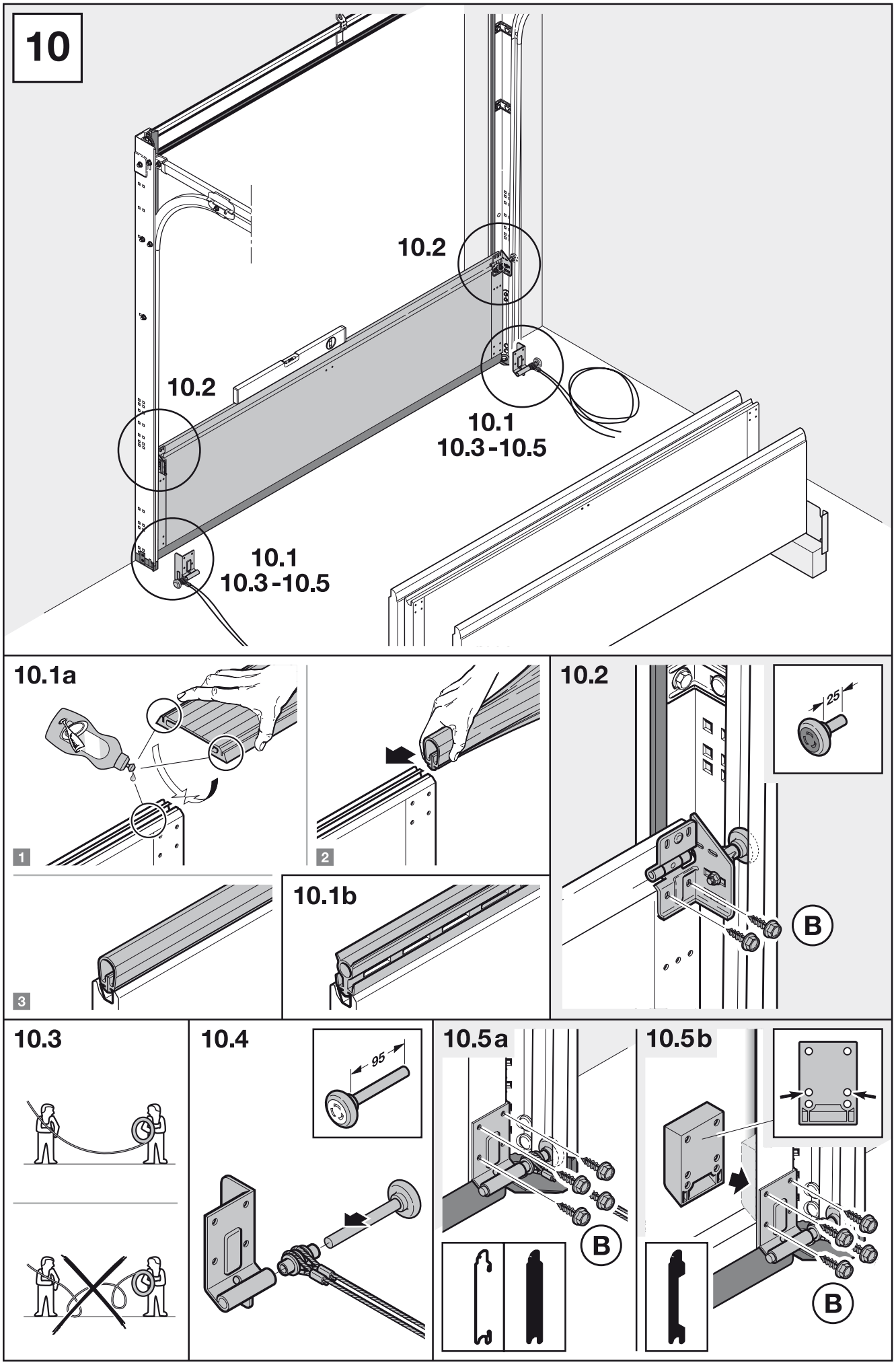
10
10.2
10.2
10.1
10.3 - 10.5
10.1
10.3 - 10.5
10.1a
1
2
3
10.1b
10.2
25
B
10.3
10.4
95
10.5a
B
10.5b
B

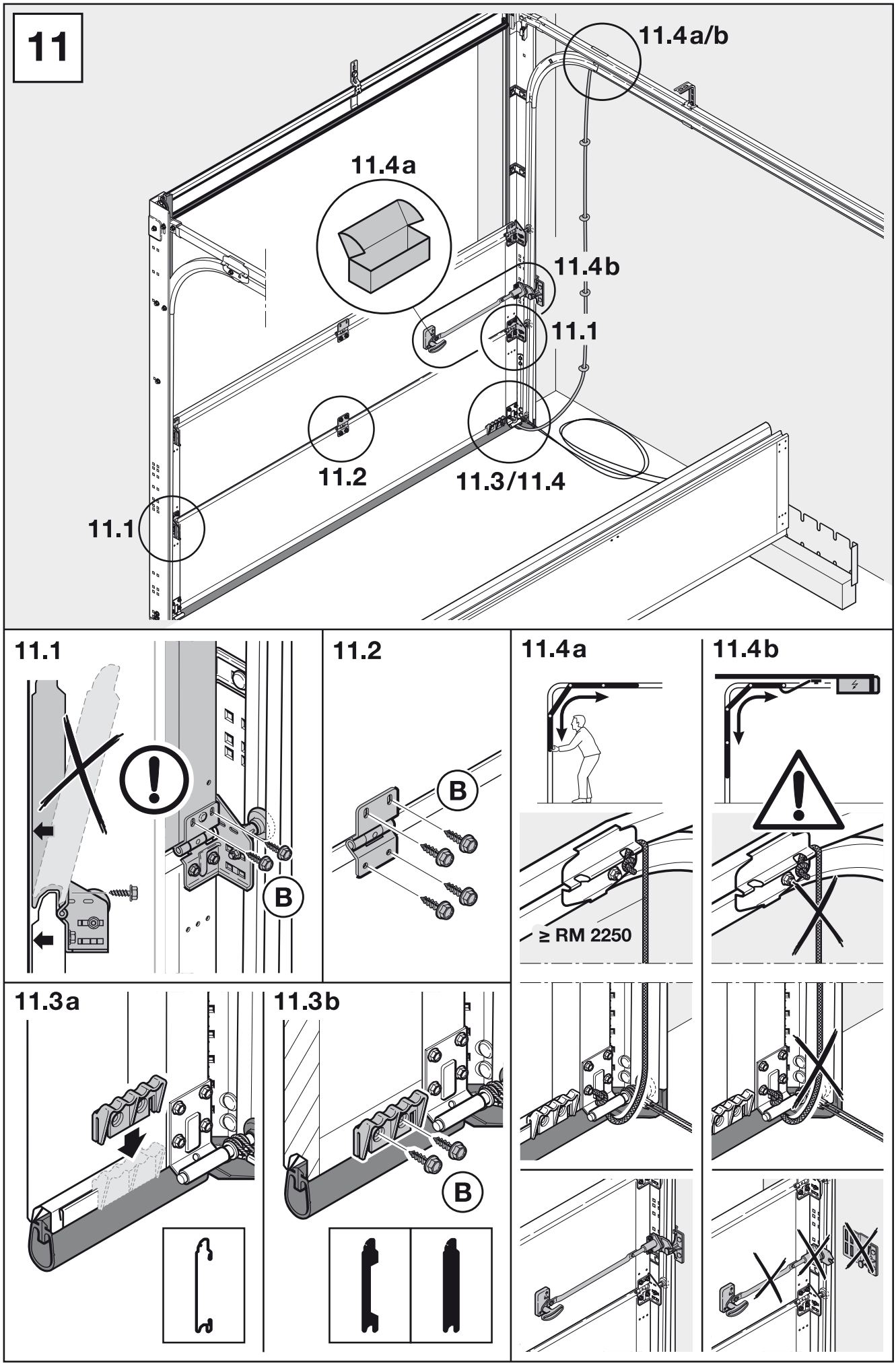
11
11.4a/b
11.4a
11.4b
11.1
11.2
11.3/11.4
11.1
11.1
B
11.2
B
11.4a
≥ RM 2250
11.4b
11.3a
11.3b
B

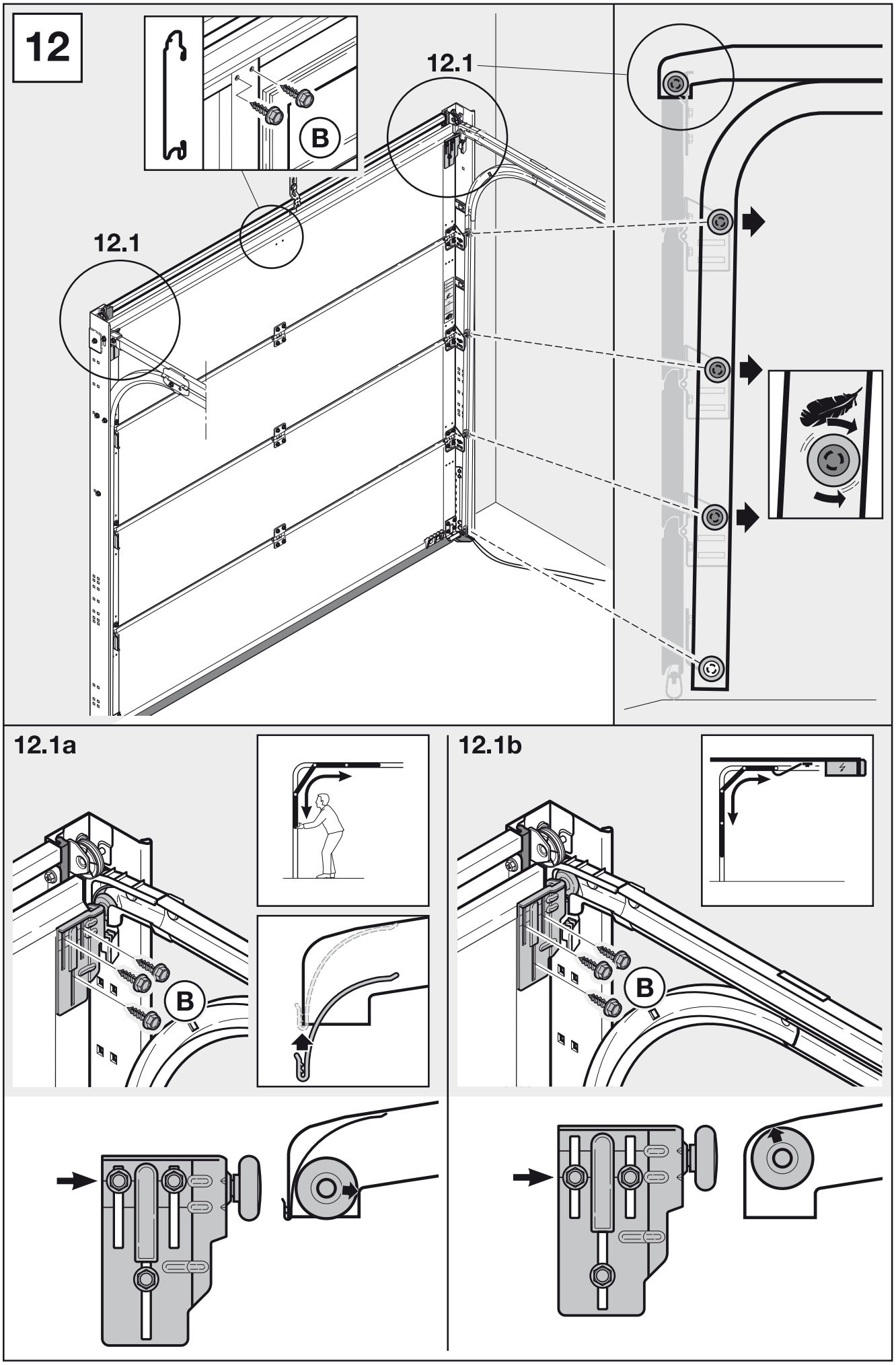
12
12.1
12.1
B
12.1a
B
12.1b
B

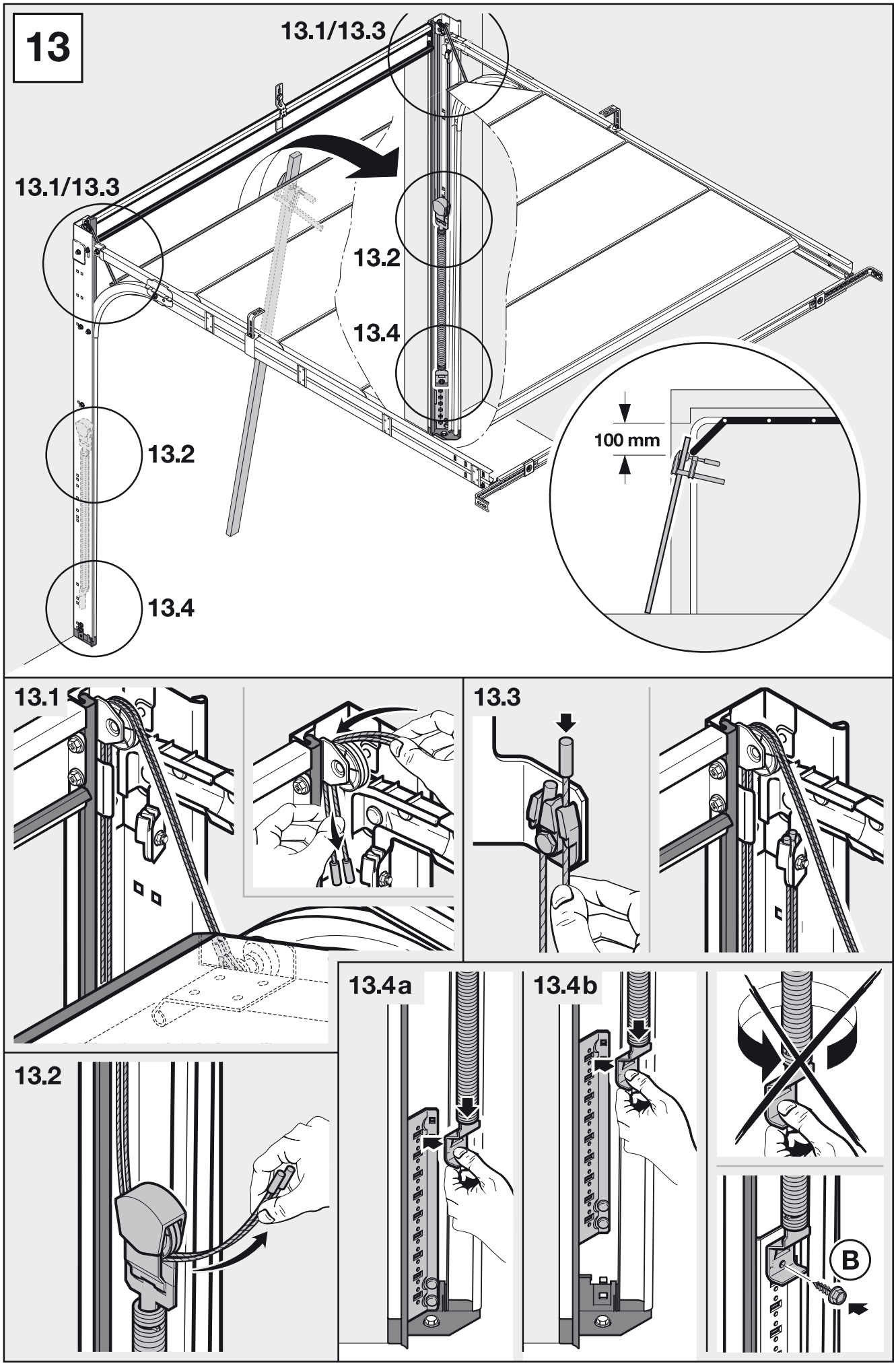
13
13.1/13.3
13.1/13.3
13.2
13.4
13.2
13.4
100 mm
13.1
13.3
13.2
13.4a
13.4b
B

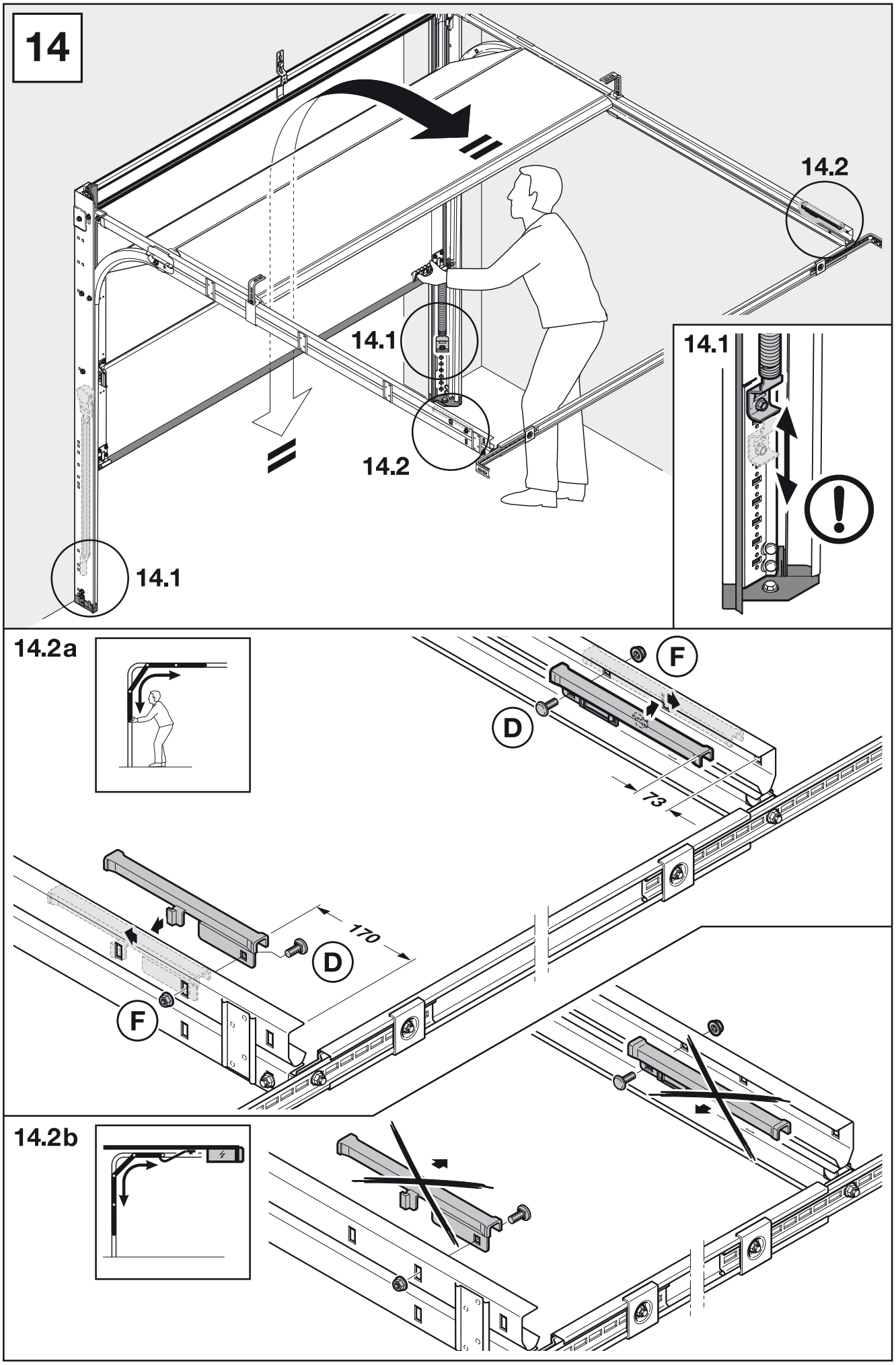
14
14.2
14.1
14.2
14.1
14.1
14.2a
F
D
73
170
D
F
14.2b

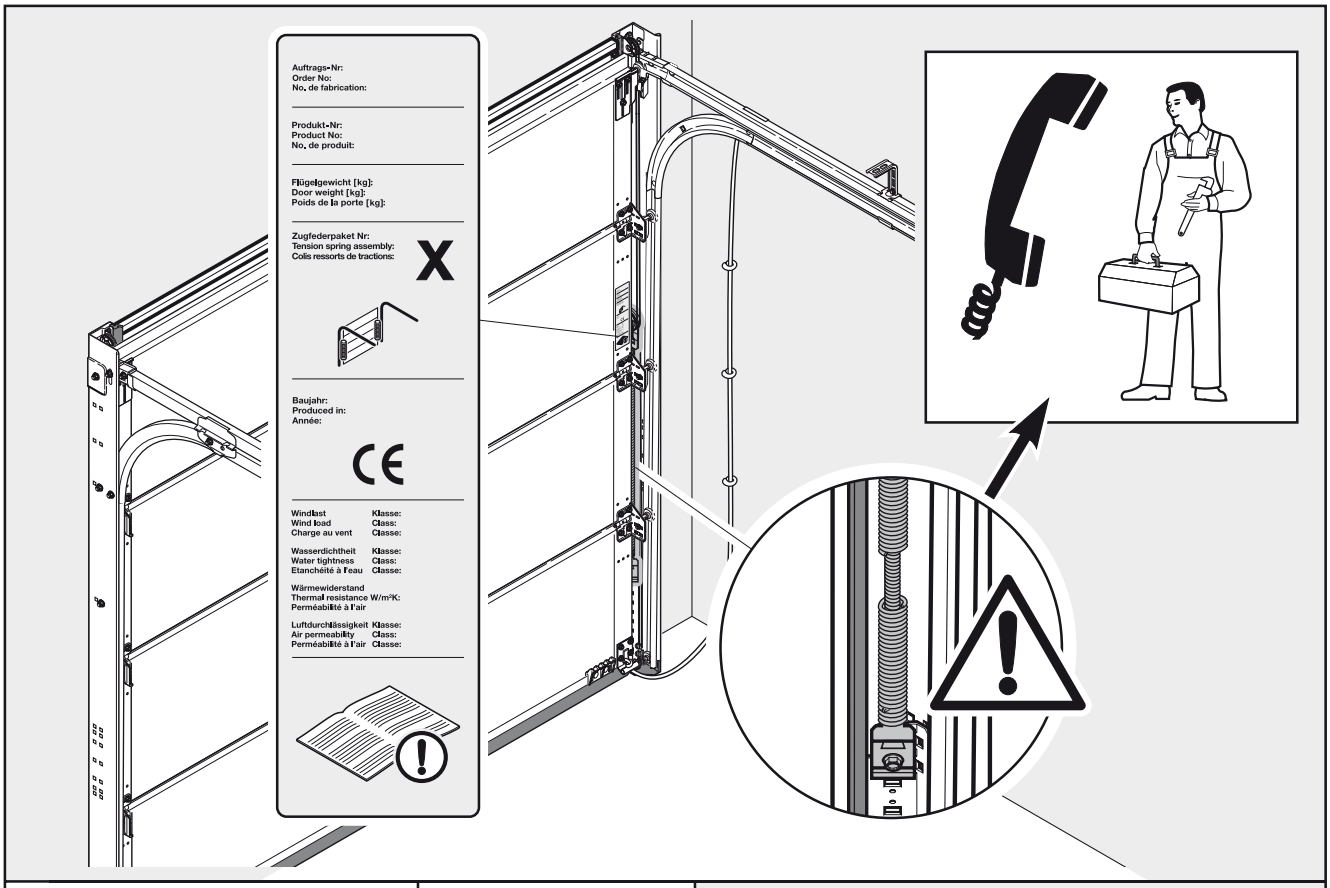
Auftrags-Nr:
Order No:
No. de fabrication:
Produkt-Nr:
Product No:
No. de produit:
Flügelgewicht [kg]:
Door weight [kg]:
Poids de la porte [kg]:
Zugfederpaket Nr:
Tension spring assembly:
Colis ressorts de tractions:
X
Baujahr:
Produced in:
Année:
CE
Windlast Klasse:
Wind load Class:
Charge au vent Classe:
Wasserdichtheit Klasse:
Water tightness Class:
Etanchéité à l'eau Classe:
Wärmewiderstand
Thermal resistance W/m²K:
Perméabilité à l'air
Luftdurchlässigkeit Klasse:
Air permeability Class:
Perméabilité à l'air Classe:

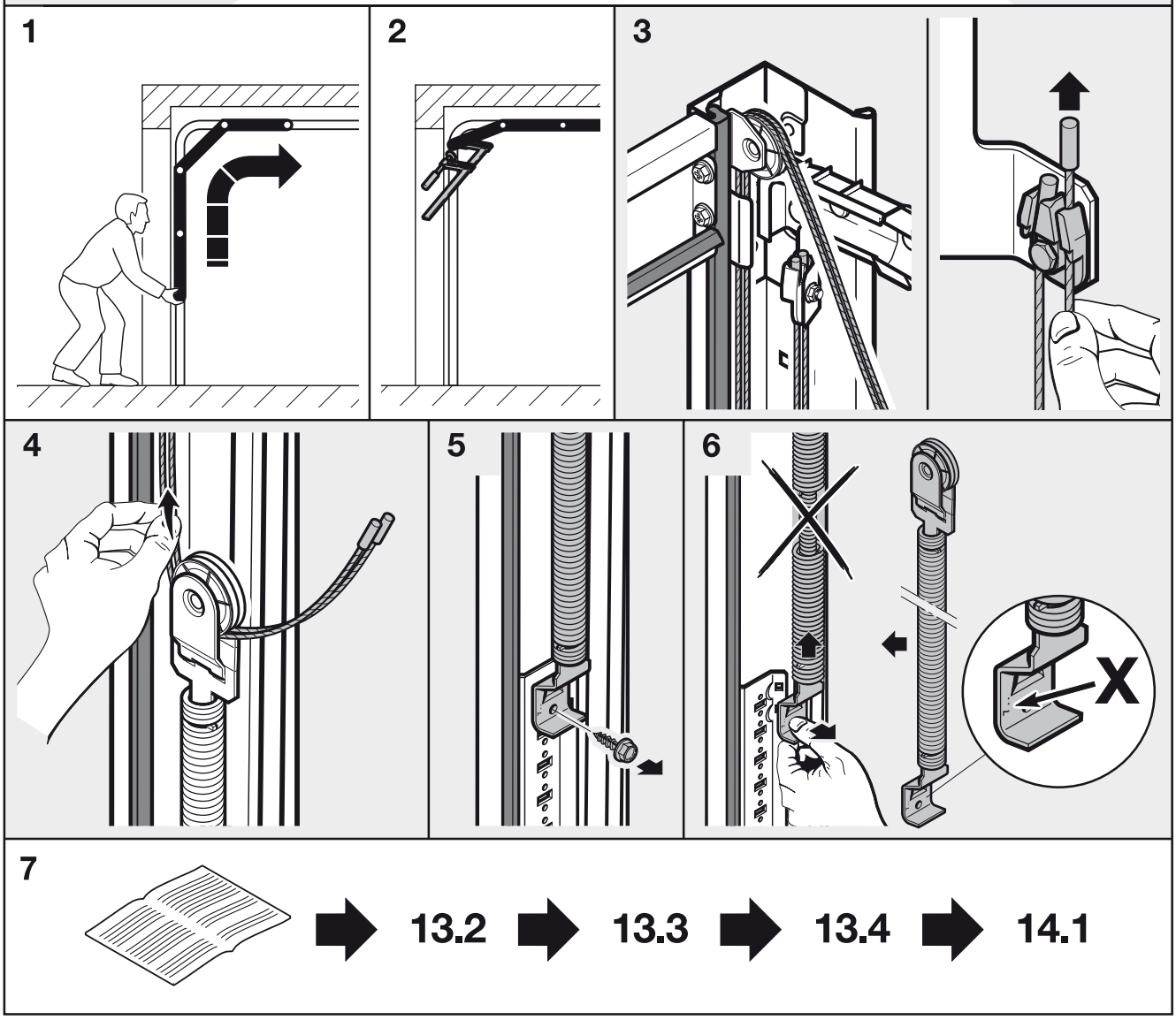
1
2
3
4
5
6
X
7
13.2
13.3
13.4
14.1